VODNÍ ATRAKCE

Ohřev vzduchu 90
Vzduchovače 91
Vzduchová masáž 92
Komponenty k protiproudům 94
Protiproudy Compass, komponenty 95
Závěsné protiproudy 96
Protiproudy VAG-JET 97
Protiproudy V-JET 98
Protiproudy K-JET 99
Protiproudy BADU JET 100
Protiproudy nerez SLOT-JET 103
Protiproudy nerez Pahlen 104
Protiproudy nerez Hugo Lahme 105
Pumpy k protiproudům 107
Vodní chrliče 108
Magicstream paprsek 112

WATER ATTRACTION

Air heater 90
Blowers 91
Air massage 92
Counterflow components 94
Counterflow Compass, components 95
Overhang counterflow 96
Counterflow VAG-JET 97
Counterflow V-JET 98
Counterflow K-JET 99
Counterflow BADU JET 100
Counterflow stainless steel SLOT-JET 103
Counterflow stainless steel Pahlen 104
Counterflow stainless steel Hugo Lahme 105
Pumps for counterflow 107
Water cascade showers 108
Magicstream laminar 112

Ohřívač vzduchu EOVv

tento typ ohřívače je vyvinut pro ohřev vzduchu jako doplněk zvyšující komfort perličkové masáže. Ohřívač EOVv slouží k ohřevu vzduchu proudícího ze vzduchovače. Vkládá se do potrubí mezi vzduchovač a podlahové trysky (airmasážní), takže ohřívá vzduch vháněný do vody a zlepšuje výsledný efekt airmasáže.

Air heater EOVv

This heater was developed as a complement to incease the comfort of bubble spa massages. The EOVv heater is used to heat the air from the air pump. It is installed into the line in between the air pump and floor jets (air-massage jets) so it heats the air blown into the water and thus improves the final air-massage effect.

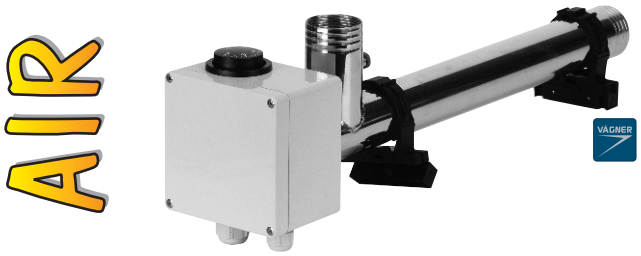

EOVv 1,5

Typ Type	kW	A	V	a [mm]	napojení connection
EOVv-1,5-V 1f	1,5	10	230	350	1½"

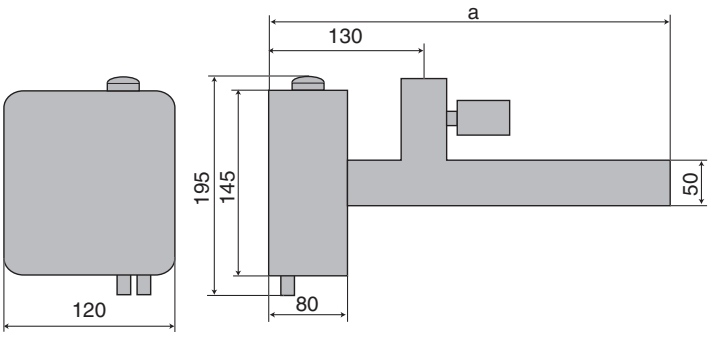

Ohřívač vzduchu EOVv | Air heater EOVv			kg	cena Kč	€
58015015	C	Ohřívač vzduchu EOVv, 1,5 kW, 230 V Air heater EOVv, 1,5 kW, 230 V	2,70	8 081,-	

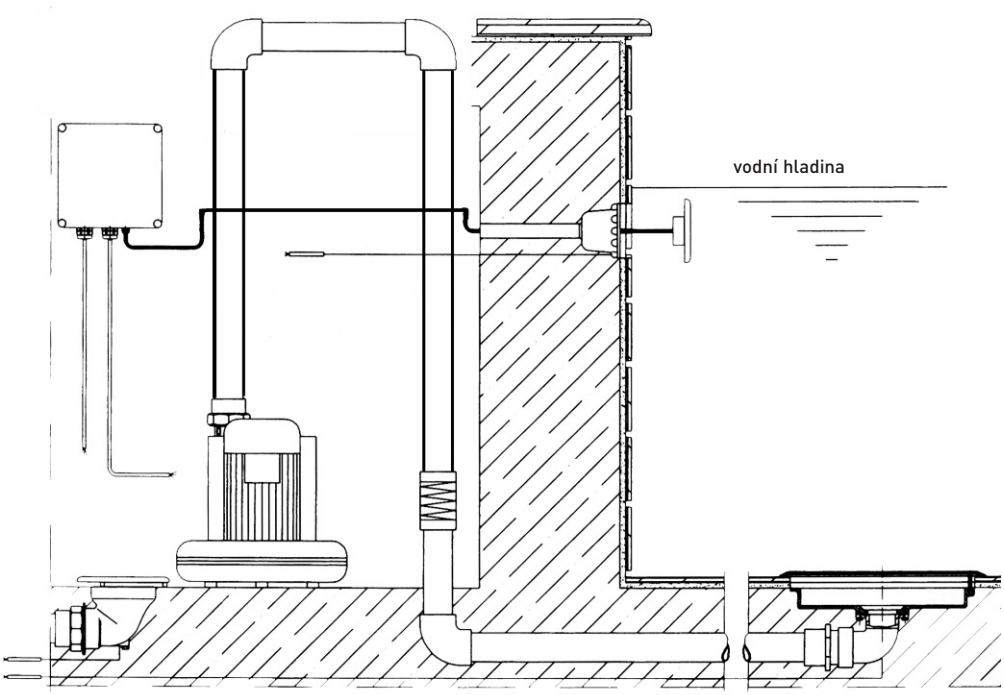

Vzduchovače SEKO pro trvalý chod

- Motor: 1F nebo 3F provedení
- Výkon: 0,2 kW až 7,5 kW
- Průtok: 40 až 1 370 m³/h
- Napojení: 1¼", 1½" nebo 2"

Blower SEKO for permanent operation

- Motor: 1 or 2 phase version
- Motor power: 0,2 kW–7,5 kW
- Flow rate: 40–1 370 m³/h
- Connection: 1¼", 1½" or 2"

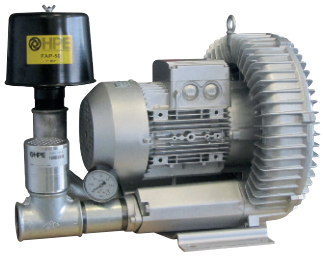

Technická data

- Krytí motoru: IP55
- Hlučnost: 46–71 dB
- Max. podtlak: 60–340 mbar
- Max. tlak: 70–480 mbar

Technical data

- Protection of engine: IP55
- Noise level: 46–71 dB
- Max. vacuum 60–340 mbar
- Max. pressure: 70–480 mbar

Průtok m³/h | Flow m³/h

	Max. podtlak (mbar)	Max. tlak (mbar)	Průtok (m³/h)	Š (mm)	V (mm)	L (mm)
Vzduch. SEKO 100	100	100	70	246	247	256
Vzduch. SEKO 130	120	130	80	246	247	256
Vzduch. SEKO 160	160	160	145	286	302	294
Vzduch. SEKO 200	170	200	145	286	302	292
Vzduch. SEKO 200	170	200	145	286	302	294
Vzduch. SEKO 190	200	190	210	334	337	346
Vzduch. SEKO 190	200	190	210	334	337	345
Vzduch. SEKO 270	270	270	318	382	384	409
Vzduch. SEKO 190	180	190	318	382	384	377
Vzduch. SEKO 360	290	360	318	382	384	432

Vzduchovač | Blower

			Sání / Výtlak Inlet / Oulet	Výkon P2 kW Output P2 kW	Napětí V Voltage V	m³/h	KG	cena Kč	€
300137N	B	Vzduchovač SEKO 100	1" / 1"	0,20	230	70	9,40	7 965,-	
300142N	B	Vzduchovač SEKO 130	1¼" / 1¼"	0,40	230	80	12,6	10 369,-	
300143N	B	Vzduchovač SEKO 160	1½" / 1½"	0,85	230	145	18,2	13 588,-	
300177N	B	Vzduchovač SEKO 200	1½" / 1½	1,30	400	145	19,0	12 733,-	
300150N	B	Vzduchovač SEKO 200	1½" / 1½	1,30	230	145	20,6	13 039,-	
300146N	B	Vzduchovač SEKO 190	2" / 2"	1,50	400	210	25,4	18 585,-	
300145N	B	Vzduchovač SEKO 190	2" / 2"	1,50	230	210	23,2	19 709,-	
300144N	B	Vzduchovač SEKO 270	2" / 2"	3,00	400	318	39,1	29 330,-	
300147N	B	Vzduchovač SEKO 190	2" / 2"	2,20	400	318	34,2	35 186,-	
300184N	B	Vzduchovač SEKO 360	2" / 2"	4,00	400	318	45,4	33 284,-	

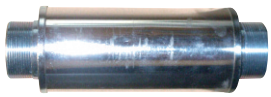

300161

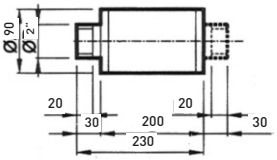

300160

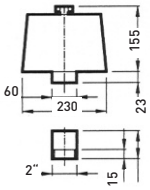

300162

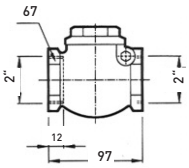

Příslušenství | Accessories

			KG	cena Kč	€
300156N	B	Tlumič hluku, napojení 2x 1¼" Noise silencer, connection 2x 1¼"	0,8	1 872,-	
300158N	B	Přídavný filtr sání pro vzduchovač, napojení 1¼" Subjoin filter suction for air supply, connection 1¼"	1,7	2 703,-	
300159N	B	Přídavný filtr sání pro vzduchovač, napojení 1½" Subjoin filter suction for air supply, connection 1½"	1,7	3 069,-	
300160N	B	Přídavný filtr sání pro vzduchovač, napojení 2" Subjoin filter suction for air supply, connection 2"	2,0	4 199,-	
300161N	B	Tlumič hluku, napojení 2x 2" Noise silencer, connection 2x 2"	0,8	2 321,-	
300162	B	Zpětná klapka, napojení 2" Regressive flap, connection 2"	1,0	4 881,-	
300164N	B	Tlumič hluku, napojení 2x 1½" Noise silencer, connection 2x 1½"	1,0	2 043,-	
3001641N	B	Tlumič hluku, napojení 1x 1½" Noise silencer, connection 1x 1½"	0,6	1 946,-	
300169N	B	Zpětná klapka, napojení 1½" Regressive flap, connection 1½"	0,6	4 426,-	

Toto příslušenství možné také v 3"

This accessories available also in 3"

HL8501050

HL8520050

HL8503150

HL8712550

HL8531020

HL7010120

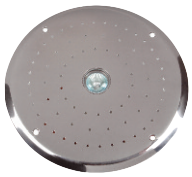

HL8532020

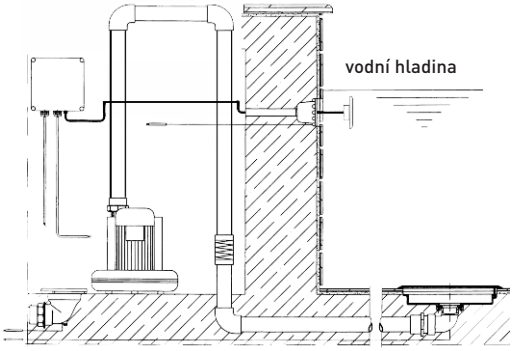

Podlahový bublinkový systém | Bottom air system				kg	cena Kč	€
HL8501050	D	Podlahový bublinkový systém, napojení 90° 2" in, s přípravou pro pneumatické tlačítko Bottom air system, connection 90° 2" in, prepared for pneumatic switch	objednávka	6,0	9 797,-	
HL8531020	D	Nerezový kryt vzduchové masáže Ø 354 mm Stainless steel covering of air massage Ø 354 mm	objednávka	1,8	15 008,-	
HL8503150	D	Podlahový bublinkový systém se světlem 50 W, napojení 1½" in, s přípravou pro pneumatické tlačítko Bottom air system with light 50 W, connection 1½" in, prepared for pneumatic switch	objednávka	4,5	13 318,-	
HL8532020	D	Nerezový kryt vzduchové masáže Ø 354 mm **se světlem 50 W** Stainless steel covering of air massage Ø 354 mm **with light 50 W**	objednávka	1,5	25 752,-	
HL8520050	D	Přírubová sada podlahového bublinkového systému Flange set for bottom air system	objednávka	1,0	3 947,-	
HL7010120	D	Pneumatický spínač pro vzduchovou masáž Pneumatic switch for air massage	objednávka	1,4	5 399,-	
HL8712550	D	Přírubová sada pro piezo elektrický spínač Flange set for piezo electric switch	objednávka	0,2	815,-	

* * *

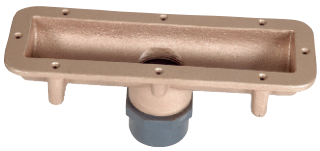

HL8795150

HL8795250

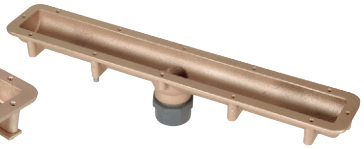

HL8795050

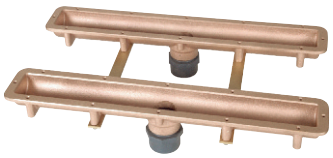

HL8796050

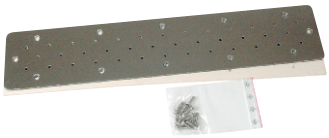

HL8795020

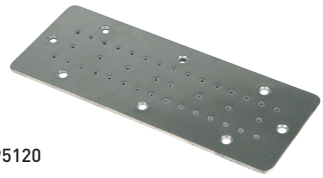

HL8795120

Podlahový bublinkový systém | Bottom air system				kg	cena Kč	€
HL8795150	E	Bublinkový systém, délka 250 mm Air system, length 250 mm	objednávka	1,7	3 660,-	
HL8795250	E	Dvojitý bublinkový systém, délka 250 mm Double air system, length 250 mm	objednávka	4,3	7 518,-	
HL8795050	E	Bublinkový systém, délka 500 mm Air system, length 500 mm	objednávka	5,0	5 087,-	
HL8796050	E	Dvojitý bublinkový systém, délka 500 mm Double air system, length 500 mm	objednávka	6,8	10 598,-	
HL8795120	E	Nerezový kryt pro bublinkový systém, délka 250 mm Stainlesss steel cover for air system, length 250 mm	objednávka	0,7	4 720,-	
HL8795020	E	Nerezový kryt pro bublinkový systém, délka 500 mm Stainlesss steel cover for air system, length 500 mm	objednávka	1,0	6 104,-	

HL8755020

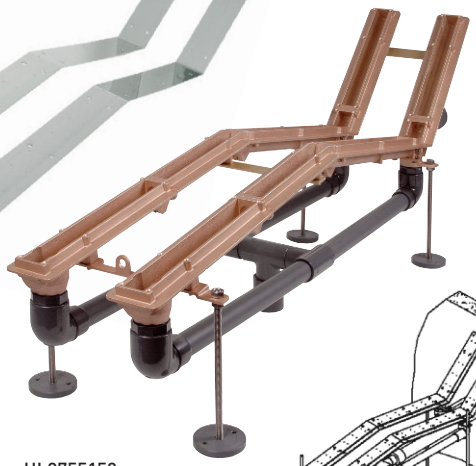

HL8755150

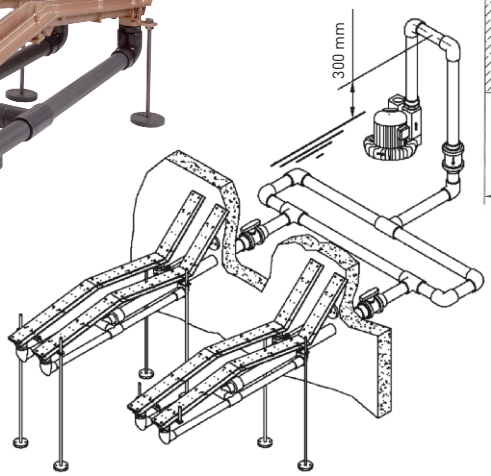

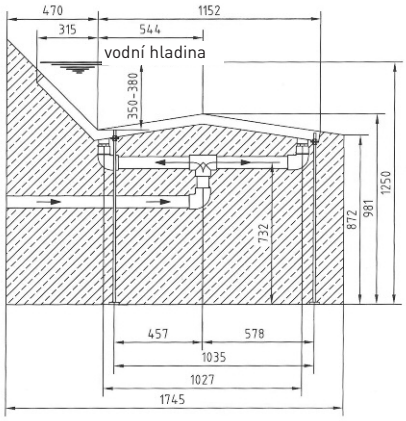

FitStar
HUGO LAHME GmbH

Hydromasážní lože Hugo Lahme | Hydromassage bed Hugo Lahme				KG	cena Kč	€
HL8755150	E	Hydromasážní lože Hugo Lahme – předmontáž Hydromassage bed Hugo Lahme	objednávka	20,0	59 809,-	
HL8755020	E	Hydromasážní lože Hugo Lahme – domontáž Hydromassage bed Hugo Lahme	objednávka		24 045,-	

* * *

Hydromasážní lože

je vyrobeno z oceli AISI 304. Ostatní konstrukce je pozinkovaná ocel. Nerezová část je mořena a leštěna. Pro fóliový bazén je příruba utěsněna pouze fólií. Tento nový typ lehátka je konstruován tak, aby bylo možné u každé části regulovat množství přivedeného vzduchu.

Hydromassage bed

is made of stainless steel AISI 304. The rest of the construction is made of galvanized steel. Stainles steel is stained and polished. For liner pools the flange is sealed only in liner. This type of bed is made to regulate the air in every section separately.

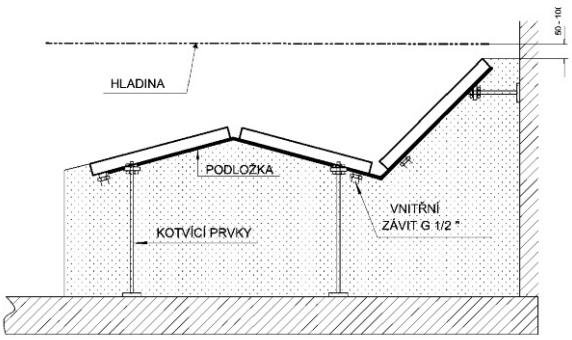

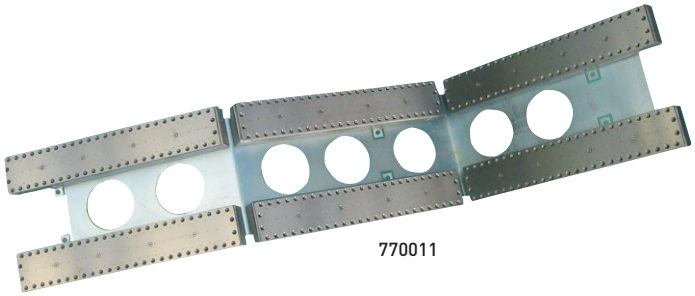

770011

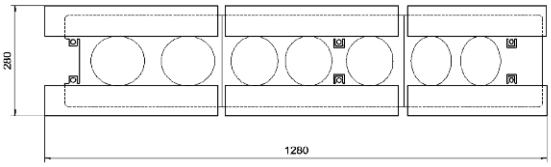

Hydromasážní lože | Hydromassage bed				KG	cena Kč	€
770010	B	Hydromasážní lože do betonu Hydromassage bed Concrete	objednávka	12,0	40 223,-	
770011	B	Hydromasážní lože pro fólii Hydromassage bed for liner	objednávka	16,0	62 629,-	

Protiproudá tryska

má shodnou charakteristiku jako tryska v protiproudém zařízení K-Jet. Součástí protiproudé trysky je pneumatický spínač, pneumatická hadička, zpětný ventilek přisávání vzduchu a hadice propojující ventilek s tryskou.

Counterflow jet

provides identical characteristics as the K-Jet counterflow. The kit includes: pneumatic push-button, pneumatic hose, check valve, connecting air hoses.

30120001

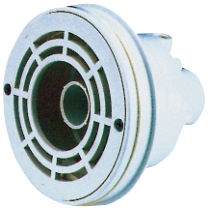

30120080

30120080NER

AISI 316 STAINLESS STEEL NEREZ

VAGNER POOL

33330

Sání Kripsol

- Vyrobeno z bílého plastu ABS
- Ø mřížky 162 mm
- Napojení lepením Ø 63 mm nebo závitem 2½" ex
- Včetně příruby a dvou těsnění
- Doporučená instalace dvou kusů
- Kapacita průtoku 35 m³/h

Suction Kripsol

- Made of white ABS
- Ø of the grating – 162 mm
- Conection with glue Ø 63 mm or thread 2½" ex
- Includes flange and two sealings
- Use of 2 units recommended
- Flow rate capacity 35 m³/h

Protiproudé trysky | Counterflow nozzles				KG	cena Kč	€
30120001	C	Protiproudá tryska 40 mm, pro fólii, napojení lepení 63/50 mm Conterflow jet 40 mm, for liner, connection for glue 63/50 mm	skladem	1,10	3 301,-	
30120080	C	Hlavice protiproudu s tryskou 40 mm a sáním vody – VAG-JET, napojení 2" in Capital of counterflow with 40 mm jet and water suction – VAG-JET, connection 2" in	skladem	2,10	4 115,-	
30120080NER	C	Hlavice protiproudu s tryskou 40 mm a sáním vody – VAG-JET nerez, napojení 2" in Capital of counterflow with 40 mm jet and water suction – VAG-JET st. steel, 2" in	VAGNER skladem	2,50	7 000,-	
33330	B	Sání Kripsol pro 35 m³/h, s přírubou pro fólii, napojení 63/2½" ext. Suction Kripsol of 35 m³/h, with flange for liner, connection 63/2½" ext.	skladem	1,50	819,-	

* * *

3050

Tělo/Body 1¼" ex

3055

Na objednání/up on request

VAGNER POOL

AISI 316 STAINLESS STEEL NEREZ

30760

30765

Tělo/Body 2" ex

Pneumatické tlačítko/vzduchový regulátor | Pneu. switch/air regulator				KG	cena Kč	€
3050	B	Pneumatické tlačítko nerez v průchodu stěnou ABS – pro předvyrobené bazény Pneumatic switch st. steel in pool wall lead-through ABS – for prefabricated sw. pool	VAGNER skladem	0,06	2 131,-	
3055	B	Vzduchový regulátor nerez v průchodu stěnou ABS – pro předvyrobené bazény Air regulator st. steel in pool wall lead-through ABS – for prefabricated sw. pool	VAGNER skladem	0,06	1 712,-	
30760	B	Pneumatické tlačítko VAMILA Pneumatic button VAMILA	VAGNER skladem	0,60	1 752,-	
30765	B	Vzduchový regulátor VAMILA Air regulator VAMILA	VAGNER skladem	0,60	2 122,-	

Vestavný protiproud COMPASS								
Předmont. Compass Single-Jet 30123001	1x	2x	✔	✔	–	–	–	–
Komplet Compass Single-Jet 30123703	1x	2x	✔	✔	70 m³/h	400 V	3,3 kW	4–6,3 A
Předmont. Compass Double-Jet 30124001	2x	2x	✔	✔	–	–	–	–
Komplet Compass Double-Jet 30124883	2x	2x	✔	✔	88 m³/h	400 V	4,7 kW	6–10 A

Protiproud Compass | Counterflow Compass				KG	cena Kč	€
30123001	B	Předmontovaná sestava protiproudu Compass Single Jet Preassembled set of counterflow Compass Single Jet	VAGNER, objednávka	17,5	17 517,-	
30123703	B	Vestavný komplet protiproud Compass Single Jet 70 m³/h Complete inbuilt counterflow Compass Single Jet 70 m³/h	VAGNER, objednávka		38 415,-	
30124001	B	Předmontovaná sestava protiproudu Compass Double Jet Preassembled set of counterflow Compass Double Jet	VAGNER, objednávka	20,8	22 000,-	
30124883	B	Vestavný komplet protiproud Compass Double Jet 88 m³/h Complete inbuilt counterflow Compass Double Jet 88 m³/h	VAGNER, objednávka		44 910,-	

* * *

30122092

30120092

30122091

30120091

Pneumatické tlačítko/vzduchový regulátor | Pneumatic switch/air regulator					KG	cena Kč	€
30120091	C	Pneumatické tlačítko, včetně průchodu stěnou – **pro předvyrobené bazény** Pneumatic switch, incl. pool wall lead-through, for prefabricated pools	VAGNER, skladem	1	0,1	1 409,-	
30120092	C	Vzduchový regulátor, včetně průchodu betonem – **pro předvyrobené bazény** Air regulator, incl. concrete pool wall lead-through, for prefabricated pools	VAGNER, skladem	1	0,1	761,-	
30122091	C	Pneumatické tlačítko, včetně průchodu betonem KR – **pro fólii** Pneumatic switch, incl. concrete pool wall lead-through KR, for liner pools	VAGNER, skladem	1	0,1	1 440,-	
30122092	C	Vzduchový regulátor, včetně průchodu betonem KR – **pro fólii** Air regulator, incl. concrete pool wall lead-through KR, for liner pools	VAGNER, skladem	1	0,1	778,-	

Závěsné protiproudy BADU JET

Závěsné protiproudy jsou určeny pro dodatečnou montáž s možností celkem jednoduché demontáže.
Další vysvětlení:
– možnost dodání s teleskopickou podpěrou pro nadzemní bazény. Teleskopická podpěra je dodávána samostatně.
Protiproud je vybaven světlem.
– možnost dodání s barevným LED osvětlením.

Overhang counterflow BADU JET

Overhang counterflow devices are designed for subsequent mounting with possibility of easy removal.
Further information:
– can also be delivered with telescopic support for above ground pools.
Telescopic support packed separately.
– can also come with LED multicolor lighting.

Active
20 m³/h

Perla
40 m³/h

Riva
54 m³/h

Stella
75 m³/h

Stella – nejvýkonnější závěsný protiproud BADU Jet. Se dvěma tryskami s nastavitelným průtokem a směrem a integrovaným bílým nebo vícebarevným LED světlem zajišťuje skvělý výkon i atmosféru.
Riva –závěsný protiproud určený pro aktivní sportovní vyžití. Součástí je tryska s nastavitelným průtokem a směrem. Integrované bílé nebo barevné LED světlo zajišťuje skvělou atmosféru.
Perla – silná a efektivní jednotka pro střední velikost bazénů. Součástí je tryska s nastavitelným průtokem a směrem. Integrované bílé nebo barevné LED světlo zajišťuje skvělou atmosféru.

Stella – The most powerful among the BADU Jet overhang counter swim units. With two adjustable flow and direction control nozzles and integrated LED lighting in white or multicolor, ensures a pleasant ambience.
Riva – An overhang counter swim unit offering active and vital sporting enthusiasts. With an adjustable flow and direction control nozzle. Integrated LED lighting in white or multicolor.
Perla – A powerful and efficient unit for medium sized pools, with an adjustable flow and direction control nozzle. The integrated LED light in white or multicolor ensures a pleasant ambience.

Závěsný protiproud BADU JET | Overhang counterflow BADU JET				KG	cena Kč	€
3002622	D	Active, 20 m³/h, 230 V, 1,1 kW Active, 20 m³/h, 230 V, 1,1 kW	objednávka	28,0	32 546,-	
300241	D	Perla, 40 m³/h, 230 V, 2,3 kW, bílé LED Perla, 40 m³/h, 230 V, 2,3 kW, white LED	objednávka	50,0	53 785,-	
300242	D	Perla, 40 m³/h, 400 V, 2,1 kW, bílé LED Perla, 40 m³/h, 400 V, 2,1 kW, white LED	objednávka	40,0	52 401,-	
300261	E	Riva, 54 m³/h, 230 V, 2,9 kW, bílé LED Riva, 54 m³/h, 230 V, 2,9 kW, white LED	objednávka	55,0	63 446,-	
300262	D	Riva, 58 m³/h, 400 V, 3,3 kW, bílé LED Riva, 58 m³/h, 400 V, 3,3 kW, white LED	objednávka	45,0	66 215,-	
300272	D	Stella, 75 m³/h, 400 V, 3,8 kW, 2x tryska, bílé LED Stella, 75 m³/h, 400 V, 3,8 kW, 2x nozzle, white LED	objednávka	55,0	77 240,-	

Příslušenství | Accessories				KG	cena Kč	€
300201	D	Masážní hadice BADU JET prům. 40 mm s pulzátorem Massage hose as an accessory to BADU JET diam. 40 mm with pulsator	objednávka	0,80	5 102,-	
300202	D	Masážní hadice BADU JET prům. 40 mm Massage hose as an accessory to BADU JET diam. 40 mm	objednávka	0,70	2 127,-	

Protiproudé zařízení VAG-JET obsahuje:

- Kulovou protiproud. trysku průměr 40 mm se sáním vody
- Elektropneumatické spínání včetně jištění motoru
- Přisávání vzduchu
- Fitinky pro propojení – 2x kulový ventil + tvarovky a potrubí, které je připraveno (nařezané přesné míry) pro slepení
- Pumpu 66 m³/h

VAG-JET je možno dodat také po částech a to:

1. Předmontovaná sestava obsahuje – hlavici s tryskou, průchody pro pneu. spínání a přisávání vzduchu, 2 ks kulových ventilů a veškeré potrubí.
2. Druhá část k předmontážní sestavě – pumpa a elektropneumatické ovládání vč. jištění pumpy.

Counterflow systems VAG-JET includes:

- Ball counterflow nozzle, diameter 40 mm with water suction
- Electropneumatic switch box including engine control
- Air suction
- Fitting for interconnection – 2x ball valve + fittings and interconnection piping ready to glue (cut into exact pieces)
- Pump with performance of 66 m³/h

VAG-JET system can also be delivered in parts as follows:

1. Pre-assembled set includes – head with nozzle, bushings for pneumatic switching and air suction, 2 pcs of ball valves and complete piping.
2. Additional equipment to the pre-assembled set – pump and electropneumatic control with pump safety element.

VAG-JET NEREZ

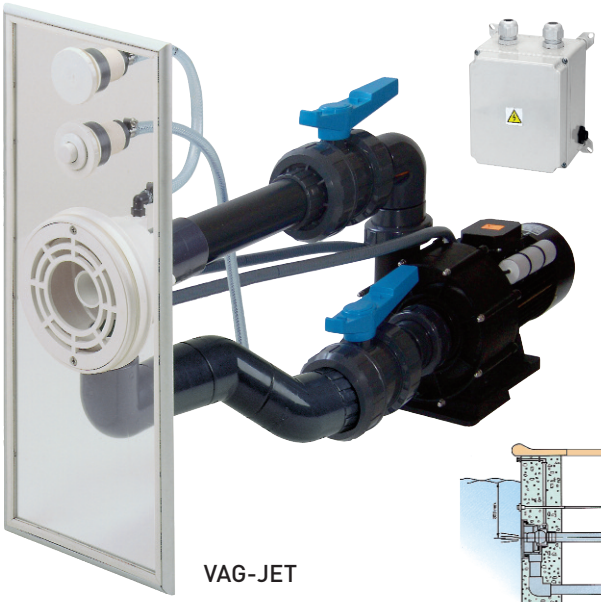

VAG-JET

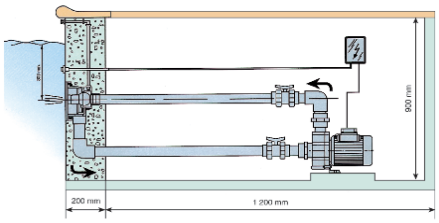

Protiproud VAG-JET | Counterflow VAG-JET			KG	cena Kč	€
30120511	B	VAG-JET, 66 m³/h, 230 V, 2,2 kW, pro předvyrobené bazény VAG-JET, 66 m³/h, 230 V, 2,2 kW, for prefabricated pools	29,0	24 888,-	
30120513	B	VAG-JET, 66 m³/h, 400 V, 2,2 kW, pro předvyrobené bazény VAG-JET, 66 m³/h, 400 V, 2,2 kW, for prefabricated pools	29,0	24 888,-	
30121511	B	VAG-JET, 66 m³/h, 230 V, 2,2 kW, pro fóliové bazény s přírubovou sadou pro utěsnění VAG-JET, 66 m3/h, 230 V, 2,2 kW, for liner pools with flange set to seal properly	29,0	26 043,-	
30121513	B	VAG-JET, 66 m³/h, 400 V, 2,2 kW, pro fóliové bazény s přírubovou sadou pro utěsnění VAG-JET, 66 m³/h, 400 V, 2,2 kW, for liner pools with flange set to seal properly	29,0	25 908,-	

Protiproud VAG-JET nerez | Counterflow VAG-JET stainless steel			KG	cena Kč	€
30120511NER	B	VAG-JET nerez, 66 m³/h, 230 V, 2,2 kW, pro předvyrobené bazény VAG-JET stainless steel, 66 m³/h, 230 V, 2,2 kW, for prefabricated pools	30,0	30 192,-	
30120513NER	B	VAG-JET nerez, 66 m³/h, 400 V, 2,2 kW, pro předvyrobené bazény VAG-JET stainless steel, 66 m³/h, 400 V, 2,2 kW, for prefabricated pools	30,0	30 498,-	
30121511NER	B	VAG-JET nerez, 66 m³/h, 230 V, 2,2 kW, pro fóliové bazény VAG-JET stainless steel, 66 m³/h, 230 V, 2,2 kW, for liner pools	30,0	37 275,-	
30121513NER	B	VAG-JET nerez, 66 m³/h, 400 V, 2,2 kW, pro fóliové bazény VAG-JET stainless steel, 66 m³/h, 400 V, 2,2 kW, for liner pools	30,0	37 275,-	

Příslušenství | Accessories			KG	cena Kč	€
30120082	B	Pumpa 66 m³/h, 230 V, 2,2 kW + hlavice protiproudu s tryskou 40 mm a sáním vody Pump 66 m³/h, 230 V, 2,2 kW + capital of counterflow with 40 mm nozzle and water suction	18,4	18 424,-	
30120500	B	Předmontovaná sestava VAG-JET (průchod stěnou, čelo protiproudu, ventily, fitinky) Pre-assembled set VAG-JET (pool wall lead – trough piece, front cover, valves and fittings)	4,80	8 839,-	
30121500	B	Předmontovaná sestava VAG-JET, do fólie (průchod stěnou, čelo protiproudu, ventily, fitinky) Pre-assembled set VAG-JET, for liner (pool wall lead – trough piece, front cover, valves and fittings)	4,80	12 113,-	
30120500NER	B	Předmontovaná sestava VAG-JET nerez (průchod stěnou, čelo protiproudu, ventily, fitinky) Pre-assembled set VAG-JET st. steel (pool wall lead – trough piece, front cover, valves and fittings)	5,80	13 240,-	
30121500NER	B	Předmontovaná sestava VAG-JET nerez, do fólie (průchod stěnou, čelo protiproudu, ventily, fitinky) Pre-assembled set VAG-JET st. steel, for liner (pool wall lead – trough piece, front cover, valves and fittings)	5,80	19 751,-	

Vestavná protiproudá zařízení V-JET

Tento vestavný protiproud je předpřipraven k velmi snadné instalaci. V zařízení je možno regulovat intenzitu proudu vody a přisávání vzduchu, to vše na trysce o průměru 40 mm, která je též směrově nastavitelná. Tato tryska je spolu se sáním a pneumatickým spínačem v čelním krytu zařízení.

Kompletní protiproudé zařízení V-JET obsahuje:

- Protiproudou trysku 40 mm (regulace voda – vzduch)
- Čelní panel – atraktivní design
- Průchod stěnou bazénu
- Pumpa – několik výkonů
- Elektropneumatické spínání s jistícím prvkem
- PVC fitinky

Inbuilt counterflow system V-JET

This counterflow system is ready for an easy installation. It is possible to regulate the jet strength and air suction on the nozzle of 40 mm in diameter, which is directionaly adjustable. The nozzle, suction and pneumatic switch are positioned in the front cover panel of the equipment.

Complete counterflow system V-JET includes:

- Counterflow nozzle 40 mm (regulation water – air)
- Front cover panel – attractive design
- Pool wall lead-through
- Pump – different performance
- Electropneumatic switch with safety element
- PVC fitting

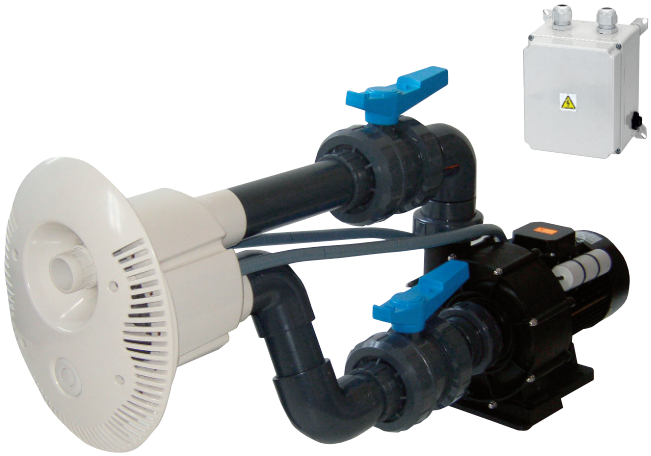

V-JET

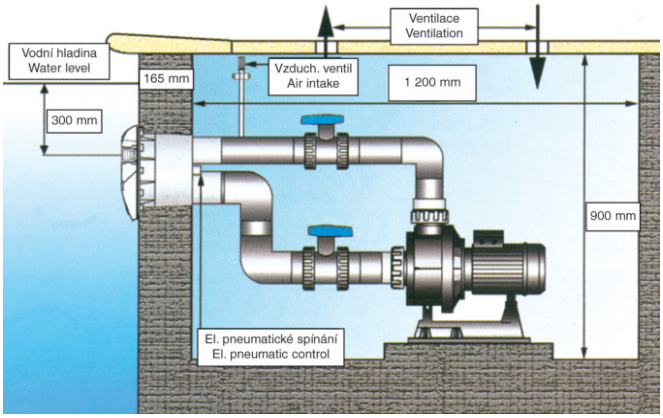

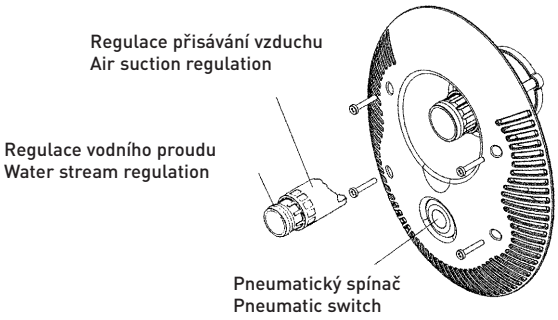

Technická data

- Pneumatické tlačítko pro zapnutí a vypnutí
- Vnitřní tryska k regulaci průtoku vody
- Vnější tryska k regulaci množství přisávaného vzduchu
- Maximální tok vody je dosažen otočením vnitřní trysky doleva
- Tok vody naopak omezíte pootočením vnitřní trysky doprava

Technical data

- Pressure switch for switch on and off
- Inside nozzle for flow regulation
- Outside nozzle for air suction regulation
- Flow increase by left-turning the inside nozzle
- Flow reduction by right-turning the inside nozzle

Protiproud V-JET | Counterflow V-JET				KG	cena Kč	€
30122510	B	V-JET 66 m³/h, 230 V, 2,2 kW, pro fólii, tvarovky a potrubí Ø 63 mm V-JET 66 m³/h, 230 V, 2,2 kW, for liner, fittings and interconnection piping Ø 63 mm	skladem	31,8	30 495,-	
30122511	B	V-JET 66 m³/h, 230 V, 2,2 kW, pro fólii, tvarovky a potrubí Ø 75 mm V-JET 66 m³/h, 230 V, 2,2 kW, for liner, fittings and interconnection piping Ø 75 mm	skladem	32,8	33 075,-	
30122512	B	V-JET 66 m³/h, 400 V, 2,2 kW, pro fólii, tvarovky a potrubí Ø 63 mm V-JET 66 m³/h, 400 V, 2,2 kW, for liner, fittings and interconnection piping Ø 63 mm	skladem	31,8	30 495,-	
30122513	B	V-JET 66 m³/h, 400 V, 2,2 kW, pro fólii, tvarovky a potrubí Ø 75 mm V-JET 66 m³/h, 400 V, 2,2 kW, for liner, fittings and interconnection piping Ø 75 mm	oblíbené, skladem	32,8	33 075,-	
30122515	B	V-JET 74 m³/h, 400 V, 3,0 kW, pro fólii, tvarovky a potrubí Ø 75 mm V-JET 74 m³/h, 400 V, 3,0 kW, for liner, fittings and interconnection piping Ø 75 mm	oblíbené, skladem		38 522,-	
30122517	B	V-JET 84 m³/h, 400 V, 4,1 kW, pro fólii, tvarovky a potrubí Ø 75 mm V-JET 84 m³/h, 400 V, 4,1 kW, for liner, fittings and interconnection piping Ø 75 mm	oblíbené, skladem		39 168,-	

Příslušenství | Accessories				KG	cena Kč	€
30122500	B	Předmontovaná sestava V-JET (průchod stěnou, čelo protiproudu, ventily, fitinky Ø 75 mm) Pre-assembled set V-JET (pool wall lead – through piece, front cover, valves and fittings Ø 75 mm)	skladem	5,80	19 086,-	
30122501	B	Předmontovaná sestava V-JET (průchod stěnou, čelo protiproudu, ventily, fitinky Ø 63 mm) Pre-assembled set V-JET (pool wall lead – through piece, front cover, valves and fittings Ø 63 mm)	skladem	5,80	16 072,-	
30170080	B	Čelo protiproudu + průchod stěnou V-JET Front cover panel + pool wall lead– through for counterflow V-JET with nozzle	skladem	2,10	9 155,-	
IA033-4	B	Čelo protiproudu V-JET (pouze krycí část bez trysky) Front cover panel of counterflow V-JET without nozzle	skladem	2,10	3 240,-	

Vestavná protiproudá zařízení K-JET

Tento vestavný protiproud je předpřipraven k velmi snadné instalaci. V zařízení je možno regulovat intenzitu proudu vody a přisávání vzduchu, to vše na trysce o průměru 40 mm, která je též směrově nastavitelná. Tato tryska je spolu se sáním a pneumatickým spínačem v čelním krytu zařízení. Kompletní protiproudé zařízení K-JET obsahuje:

- Protiproudou trysku 40 mm (regulace voda – vzduch)
- Čelní panel – atraktivní design
- Průchod stěnou bazénu
- Pumpa – několik výkonů
- Elektropneumatické spínání s jistícím prvkem
- PVC fitinky: 1 ks ventil 90 mm, 1 ks ventil 75 mm, 1 ks přechodka 90–75 x 63 mm, 1 ks úhel 90 st. 75 mm, 2 ks úhel 90 st. 90 mm

Inbuilt counterflow system K-JET

This counterflow system is ready for an easy installation. It is possible to regulate the jet strength and air suction on the nozzle of 40 mm in diameter, which is directionaly adjustable. The nozzle, suction and pneumatic switch are positioned in the front cover panel of the equipment. Complete counterflow system K-Jet includes:

- Counterflow nozzle 40 mm (regulation water – air)
- Front cover panel – attractive design
- Pool wall lead-through
- Pump – different performance
- Electropneumatic switch with safety element
- PVC fitting: 90 mm valve 1 pc, 75 mm valve 1 pc, 90–75 x 63 mm reduction 1 pc, 90 deg. angle 75 mm 1 pc, 90 deg. angle 90 mm 2 pcs.

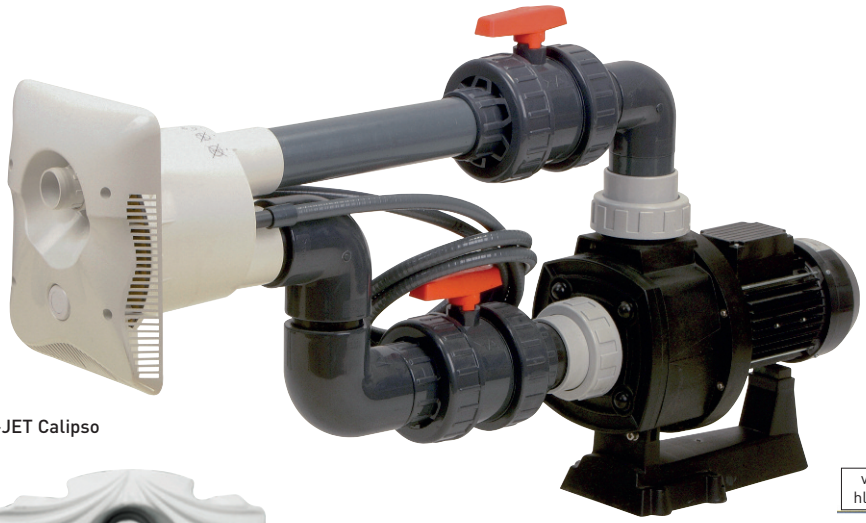

K-JET Calipso

K-JET Sena

30140002

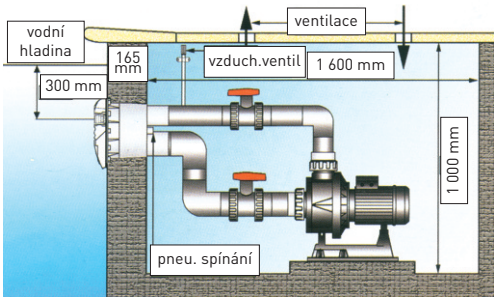

Protiproud K-JET | Counterflow K-JET				KG	cena Kč	cena Kč	€
30140473	30150703	B	K-JET – 70 m³/h, 400 V, 3,3 kW, pro fólii K-JET – 70 m³/h, 400 V, 3,3 kW, for liner	37,8	47 067,-	47 067,-	
30140783	30150783	B	K-JET – 78 m³/h, 400 V, 4,1 kW, pro fólii K-JET – 78 m³/h, 400 V, 4,1 kW, for liner	39,8	48 223,-	48 223,-	
30140883	30150883	B	K-JET – 88 m³/h, 400 V, 4,7 kW, pro fólii K-JET – 88 m³/h, 400 V, 4,7 kW, for liner	44,8	49 168,-	49 168,-	

Příslušenství | Accessories				KG	cena Kč	cena Kč	€
30141410	30151410	B	Předmontovaná sestava K-JET (průchod stěnou, čelo protiproudu, ventily, fitinky) Pre-assembled set K-JET (pool wall lead – trough piece, front cover, valves and fittings)	12,0	24 323,-	24 323,-	
30141421	30151421	B	Čelo protiproudu + průchod stěnou K-JET Front cover panel + pool wall lead – trough for counterflow K-JET with nozzle	2,10	19 421,-	19 421,-	
30140002		B	Masážní hadice k protiproudu K-JET Massage hose as an accessory to Jet stream K-JET	0,70	2 851,-		
30141422	30151422	B	Čelo protiproudu K-JET (pouze krycí část s tryskou) Front cover panel of counterflow K-JET with nozzle	2,10	15 725,-	15 267,-	

Vestavné protiproudy BADU JET Smart

montáž do stěny všech druhů bazénů.
Atraktivní kryt je vyroben z kvalitního plastu.

Inbuilt counterflow systems BADU JET Smart

for mounting into walls of all pool models.
The attractive cover made of high quality plastic.

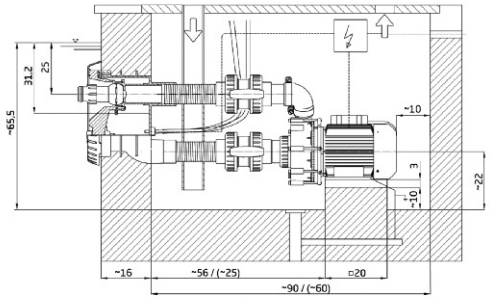

Protiproud BADU JET Smart | Counterflow BADU JET Smart				KG	cena Kč	€
3002011	D	Předmontovaná sestava BADU JET Smart Preassembled set BADU Jet Smart	objednávka	3,6	7 998,-	
3004042	D	Domontážní sada BADU JET Smart, 45 m³/h, 2,2 kW, 400/230 V Assembly part BADU JET Smart, 45 m³/h, 2,2 kW, 400/230 V	objednávka	3,8	51 811,-	
3004044	D	Domontážní sada BADU JET Smart, 40 m³/h, 1,6 kW, 230 V Assembly part BADU JET Smart, 40 m³/h, 1,6 kW, 230 V	objednávka	3,8	51 811,-	

* * *

Vestavné protiproudy BADU JET Primavera

montáž do stěny všech druhů bazénů pro fitness trénink, jako proudová nebo bublinková koupel, pro podvodní masáže a nekonečné plavání bez nutnosti otáčení se i v tom nejmenším bazénu. Síla proudu je regulována otevřením otvorů v okolí trysky. Designový kryt vyrobený z kvalitní nerezi vás zaujme na první pohled. Zabudované LED světlo může být ovládáno z bazénu, stejně tak jako pneumatické tlačítko a ovládání přisávání vzduchu.

Inbuilt counterflow systems BADU JET Primavera

to be fitted into walls of all pools. Serves as fitness training, jet-or bubble bath, underwater massaging or endless no-turn swimming even in the smallest of pools. Jet strength can limited by opening of flow holes around the nozzle. Attractive design cover made of quality stainless steel. Integrated LED light and pneumatic switch with air suction can be controlled from inside the pool.

SPECK pumpen

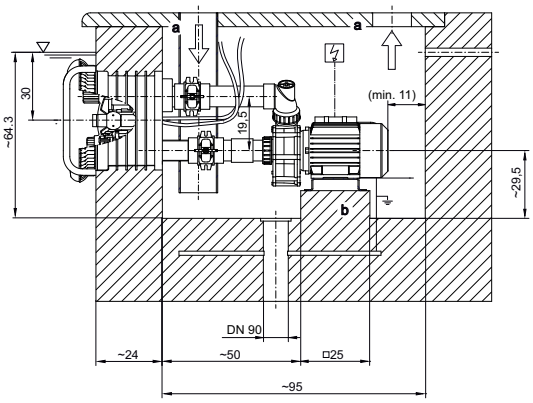

Protiproud BADU JET Primavera | Counterflow BADU JET Primavera				KG	cena Kč	€
3005011	D	Předmontovaná sestava BADU JET Primavera Preassembled set BADU Jet Primavera	objednávka	10,0	13 749,-	
3005020	D	Domontážní sada BADU JET Primavera, 75 m³/h, 3 kW, 400/230 V, bílé LED osvětlení Assembly part BADU JET Primavera, 75 m³/h, 3 kW, 400/230 V, white LED light	objednávka	60,0	79 726,-	
3005021	D	Domontážní sada BADU JET Primavera, 85 m³/h, 4 kW, 400 V, bílé LED osvětlení Assembly part BADU JET Primavera, 85 m³/h, 4 kW, 400 V, white LED light	objednávka		85 282,-	
3005022	D	Domontážní sada BADU JET Primavera, 75 m³/h, 3 kW, 230 V, bílé LED osvětlení Assembly part BADU JET Primavera, 75 m³/h, 3 kW, 230 V, white LED light	objednávka	30,0	82 514,-	
3005030	D	Domontážní sada BADU JET Primavera, 75 m³/h, 3 kW, 400/230 V, RGB LED osvětlení Assembly part BADU JET Primavera, 75 m³/h, 3 kW, 400/230 V, RGB LED light	objednávka	30,0	79 726,-	
3005031	D	Domontážní sada BADU JET Primavera, 85 m³/h, 4 kW, 400 V, RGB LED osvětlení Assembly part BADU JET Primavera, 85 m³/h, 4 kW, 400 V, RGB LED light	objednávka		85 282,-	
3005032	D	Domontážní sada BADU JET Primavera, 75 m³/h, 3 kW, 230 V, RGB LED osvětlení Assembly part BADU JET Primavera, 75 m³/h, 3 kW, 230 V, RGB LED light	objednávka		82 514,-	

Možno objednat PRIMAVERA DE LUXE s nerezovými tryskami.

Possible to order PRIMAVERA DE LUXE with st. steel nozzles.

Vestavné protiproudy BADU JET Vogue

montáž do stěny všech druhů bazénů pro fitness trénink, jako proudová nebo bublinková koupel, pro podvodní masáže a nekonečné plavání bez nutnosti otáčení se i v tom nejmenším bazénu. Síla proudu je regulována otevřením otvorů v okolí trysky. Designový kryt vyrobený z kvalitní nerezi vás zaujme na první pohled. Zabudované LED světlo může být ovládáno z bazénu, stejně tak jako pneumatické tlačítko a ovládání přisávání vzduchu.

Inbuilt counterflow systems BADU JET Vogue

to be fitted into walls of all pools. Serves as fitness training, jet-or bubble bath, underwater massaging or endless no-turn swimming even in the smallest of pools. Jet strength can limited by opening of flow holes around the nozzle. Attractive design cover made of quality stainless steel. Integrated LED light and pneumatic switch with air suction can be controlled from inside the pool.

SPECK pumpen

BADU JET Vogue

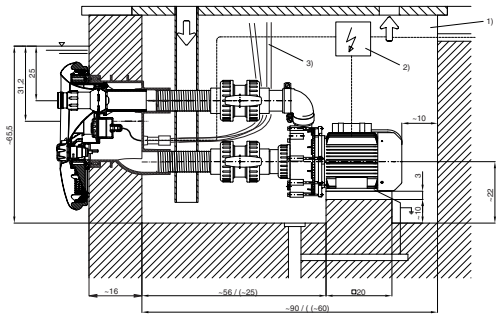

Možno dodat i s barevným LED osvětlením. Possible also with multicilour LED.

Protiproud BADU JET Vogue | Counterflow BADU JET Vogue			KG	cena Kč	€
3002011	D	Předmontovaná sestava BADU JET Vogue Preassembled set BADU JET Vogue	3,60	7 998,-	
3002022	D	Domontážní sada BADU JET Vogue, 58/54 m³/h, 2,6 kW, 400/230 V, bílé LED osvětlení Assembly part BADU JET Vogue, 58/54 m³/h, 2,6 kW, 400/230 V, white LED	32,0	73 889,-	
3002024	D	Domontážní sada BADU JET Vogue, 54 m³/h, 2,2 kW, 230 V, bílé LED osvětlení Assembly part BADU JET Vogue, 54 m³/h, 2,2 kW, 230 V, white LED		76 591,-	
3002013	D	Kulové ventily – kit – BADU JET Vogue Ball valve – kit – BADU JET Vogue		3 005,-	
3002010	D	Madlo k protiproudu BADU JET Vogue Handrail for counterflow BADU JET Vogue		17 143,-	
3002003	D	Doplňková sada – nerezová tlačítka Supplement set – stainless steel bottoms		13 396,-	

* * *

Vestavné protiproudy BADU JET Wave

montáž do stěny všech druhů bazénů.
Atraktivní kryt je vyroben z kvalitního plastu a je skvělou alternatiovou k BADU JET Vogue.

Inbuilt counterflow systems BADU JET Wave

for mounting into walls of all pool models.
The attractive cover made of high quality plastic is an appealing alternative to the BADU JET Vogue.

SPECK pumpen

BADU JET Wave

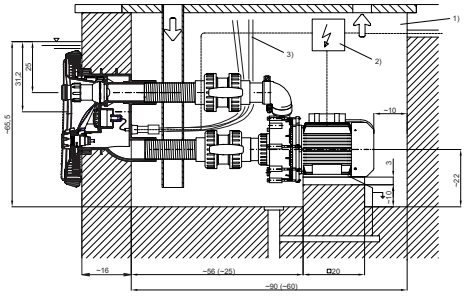

Možno dodat i s barevným LED osvětlením. Possible also with multicilour LED.

Protiproud BADU JET Wave | Counterflow BADU JET Wave			KG	cena Kč	€
3003011	D	Předmontovaná sestava BADU JET Wave Preassembled set BADU JET Wave		7 998,-	
3003032	D	Domontážní sada BADU JET Wave, 58/54 m³/h, 2,6 kW, 400/230 V, bílé LED osvětlení Assembly part BADU JET Wave, 58/54 m³/h, 2,6 kW, 400/230 V, white LED	21,0	58 677,-	
3003034	D	Domontážní sada BADU JET Wave, 54 m³/h, 2,2 kW, 230 V, bílé LED osvětlení Assembly part BADU JET Wave, 54 m³/h, 2,2 kW, 230 V, white LED	29,0	61 417,-	
3003013	D	Kulové ventily – kit – BADU JET Wave Ball valve – kit – BADU JET Wave		3 005,-	
3003010	D	Madlo k protiproudu BADU JET Wave Handrail for counterflow BADU JET Wave	4,80	13 977,-	

PROTIPROUDY BADU JET | COUNTERFLOW BADU JET

Vestavný protiproud BADU JET Super Sport II

Protiproud BADU JET Super Sport II je vybaven dvěma tryskami, které dosáhnou výkonu 75 m³/h.

Inbuilt counterflow systems BADU JET Super Sport II

Counterflow BADU JET Super Sport II is equipped with two nozzles achieving performance of 75 m³/h.

BADU JET Super Sport II

Další informace

- Německá výroba
- Kvalitní zpracování
- Robustní konstrukce
- Snadná montáž
- Dvě trysky

Other information

- Germany manufacture
- Quality product
- Robust construction
- Easy instalation
- Two nozzles

Protiproud BADU JET | Counterflow BADU JET			KG	cena Kč	€
30020	A	Protiproud BADU JET Super Sport II, 75 m³/h, 3 kW, 400 V, DVĚ TRYSKY, včetně potrubí Ø 75 mm Counterflow BADU JET Super Sport II, 75 m³/h, 3kW, 400 V, TWO NOZZLES, Ø 75 mm piping included	37,0	59 275,-	
3002051	A	Předmontovaná sestava protiproudu BADU JET Super Sport II (průchod betonem + fitinky) Preassembled set for counterflow BADU JET Super Sport II (concrete wall – trough piece and fittings)		15 468,-	
3002052	A	Domontážní sada protiproudu BADU JET Super Sport II (pumpa + spínání + čelo) Assembly part for counterflow BADU JET Super Sport II (pump, switch + front cover)		41 301,-	

* * *

BADU JET podlahové a stěnové trysky

BADU JET podlahové a stěnové trysky v různých provedeních jsou vybaveny systémem pro přisávání a regulaci vzduchu. Trysky je možno nainstalovat do jakéhokoli bazénu. Připojení je 2" nebo 63 mm.

Wall and floor nozzles BADU JET

Wall and floor nozzles BADU JET in different variations are all provided with suction system and air regulation. Nozzles are suitable for mounting in any kind of conventional pool. Connection is 2" or 63 mm.

3002101

3002103

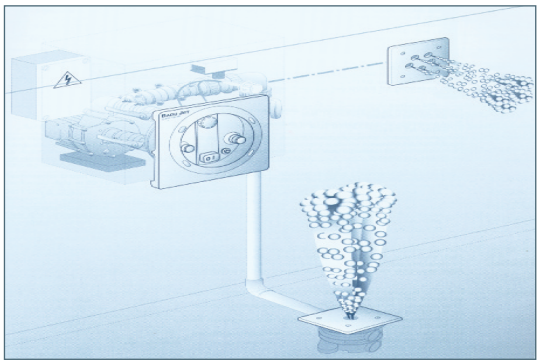

BADU JET trysky | Badu Jet nozzles			KG	cena Kč	€
3002101	D	Podlahová a stěnová tryska BADU JET. Průměr trysky 40 mm. Wall and floor nozzle BADU JET. Nozzle diameter 40 mm.	4,20	12 171,-	
3002102	D	Podlahová a stěnová tryska BADU JET. Průměr trysky 28 mm. Wall and floor nozzle BADU JET. Nozzle diameter 28 mm.	4,20	12 171,-	
3002103	D	Podlahová a stěnová tryska BADU JET. Průměr trysek 5 x 19 mm. Wall and floor nozzle BADU JET. Nozzles diameter 5 x 19 mm.	4,20	12 171,-	
3002104	D	Sací pouzdro Intake casing	4,50	11 349,-	

Vestavná protiproudá zařízení SLOT-JET

- Čelní panel – atraktivní NEREZ design
- Průchod stěnou bazénu
- Pumpa – několik výkonů
- Piezoelektrické spínání s jistícím prvkem
- Plochá štěrbinová tryska – proud vody nejde jen z jednoho bodu ale je rozprostřen

SLOT–JET

Inbuilt counterflow systems SLOT- JET

- Front cover panel – attractive STAINLESS STEEL design
- Pool wall lead-through
- Pump – different performance
- Piezoelectric switch with safety element
- Flat slot nozzle – the water flow does not flow from one point but is spread out

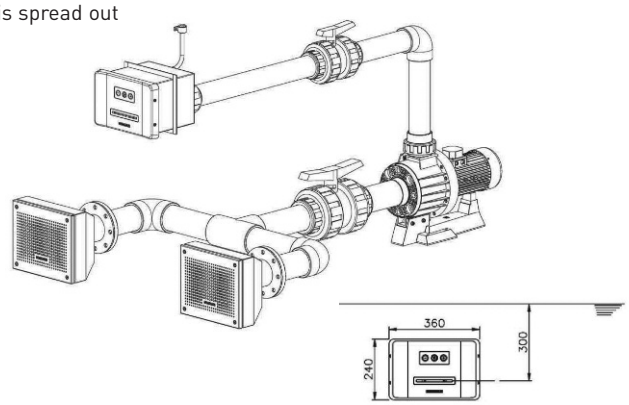

Protiproud SLOT-JET | Counterflow SLOT-JET			KG	cena Kč	€
30180800	B	Čelo + průchod betonem pro fólii, napojení – 3" ex Front cover + pool wall lead–through for liner, connection – 3" ex	11,7	52 490,-	
30180810	B	SLOT-JET 66 m³/h, 230 V, 2,2 kW SLOT-JET 66 m³/h, 230 V, 2,2 kW		Na dotaz	
30180811	B	SLOT-JET 66 m³/h, 400 V, 2,2 kW, pro fólii, SLOT-JET 66 m³/h, 400 V, 2,2 kW, for liner		Na dotaz	
30180812	B	SLOT-JET 74 m³/h, 400 V, 3,0 kW, pro fóli SLOT-JET 74 m³/h, 400 V, 3,0 kW, for liner		Na dotaz	
30180813	B	SLOT-JET 84 m³/h, 400 V, 4,1 kW, pro fólii SLOT-JET 84 m³/h, 400 V, 4,1 kW, for liner		Na dotaz	

* * *

Sání pro atrakce VAMILA

- Vnitřní průměr 3"
- Nerez AISI 316
- Určeno pro atrakce (lze zredukovat pro filtrační okruh)

Intake for attraction VAMILA

- Inner diameter 3"
- Stainless steel AISI 316
- Designed for attractions (can be reduced for the filter circuit)

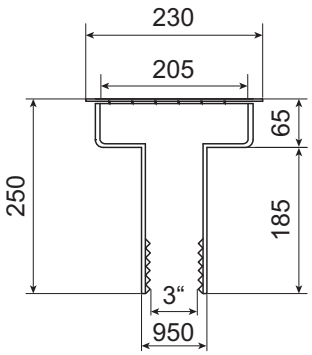

Dnové sání VAMILA | Suction VAMILA		KG	cena Kč	€
3102711	Sání VAMILA pro atrakce, nerez Suction VAMILA for attraction, stainless steel		6 888,-	

Protiproudá zařízení Swim Jet

jsou vyrobena z bronzového průchodu s protěstěnou a nerezového (AISI 316) čela.

Counterflow systems Swim Jet

are made of bronze housing and stainless steel face (AISI 316).

Swim Jet 2000 – 78 m³/h, 400 V, 4 kW

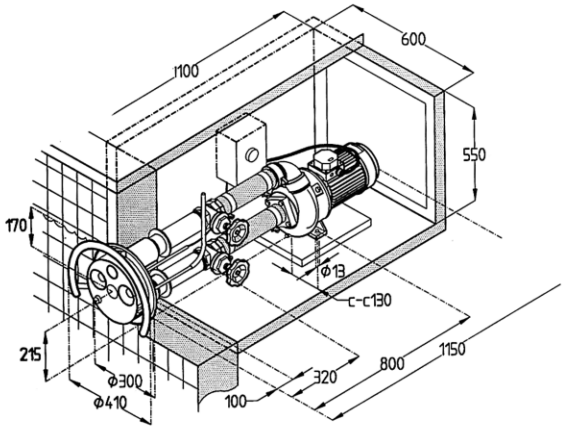

Swim Jet 1200 – 54 m³/h, 400 V, 2,2 kW

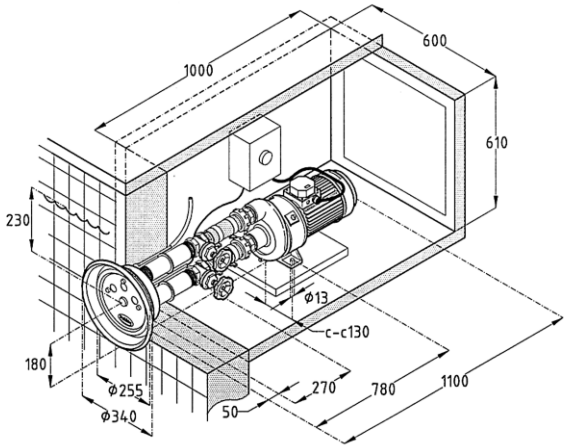

Kit 1 obsahuje: průchod betonem a čelo protiproudu
Kit 2 krátký obsahuje: ventily, hadice, přírubu a těsnění
Kit 2 obsahuje: ventily, hadice, přírubu, těsnění a prodloužení průchodu betonem o 15 cm.
Kit 3 obsahuje: pumpu, el. spínání a napojovací hadice.

Kit 1 includes: pool wall lead-through and cover panel
Kit 2 short includes: valves, hoses, flange and gasket
Kit 2 includes: valves, hoses, flange, gasket and 15 cm extension of pool wall lead-through.
Kit 3 includes: pump, el.control and connection hose

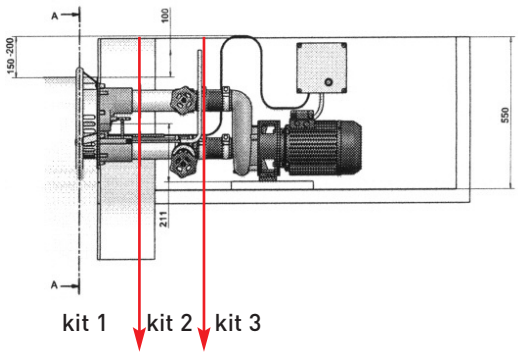

Protiproud Swim Jet | Counterflow Swim Jet			KG	cena Kč	€
300731	A	Předmontovaná sestava Swim Jet 2000 – **kit 1** Preassembled set Swim Jet 2000 – **kit 1**	12,6	38 653,-	
300733	A	Předmontovaná sestava Swim Jet 2000 – **kit 2** Preassembled set Swim Jet 2000 – **kit 2**	7,00	16 180,-	
300734	A	Předmontovaná sestava Swim Jet 2000 – **kit 2 – krátký** Preassembled set Swim Jet 2000 – **kit 2 – short**	5,80	8 676,-	
300732	A	Pumpa Swim Jet 2000, 78 m³/h, 400 V, 4 kW – **kit 3** Pump Swim Jet 2000, 78 m³/h, 400 V, 4 kW – **kit 3**	37,0	67 139,-	
300721	A	Předmontovaná sestava Swim Jet 1200 – **kit 1** Preassembled set Swim Jet 1200 – **kit 1**	8,60	23 282,-	
300723	A	Předmontovaná sestava Swim Jet 1200 – **kit 2** Preassembled set Swim Jet 1200 – **kit 2**	4,20	11 175,-	
300724	A	Předmontovaná sestava Swim Jet 1200 – **kit 2 – krátký** Preassembled set Swim Jet 1200 – **kit 2 – short**	3,00	7 151,-	
300722	A	Pumpa Swim Jet 1200, 54 m³/h, 400 V, 2,2 kW – **kit 3** Pump Swim Jet 1200, 54 m³/h, 400 V, 2,2 kW – **kit 3**	29,6	56 655,-	

Protiproud Swim Jet

- Nová technika výtlaku – dvě oválné trysky
- Moderní design
- Integrované madlo
- Splňuje bazénové standardy EN16582

Counterflow Swim Jet

- New flow technique with two oval nozzles
- Modern design
- Integrated handle
- Meets requirements of pool standard EN16582

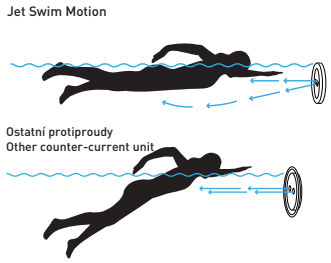

Protiproud Swim Jet | Counterflow Swim Jet				cena Kč	€
300741	A	Čelo protiproudu Swim Jet Swim Jet Classic Motion unit liner	objednávka	18 961,-	
300742	A	Montážní sada Assembly kit liner	objednávka	11 121,-	
300745	A	Pumpa 2,2 kW, 230/400 V, 46 m³/h Pump 2,2 kW, 230/400 V, 46 m³/h	objednávka	43 042,-	
300746	A	Spínání 400 V/3 fáze Control Box 400 V/3 phase	objednávka	10 533,-	

* * *

Protiproudá zařízení Taifun

jsou vyrobena z bronzového průchodu a nerezového (AISI 316) čela.

Counterflow systems Taifun

are made of bronze housing and (AISI 316) stainless steel face.

HL7640020

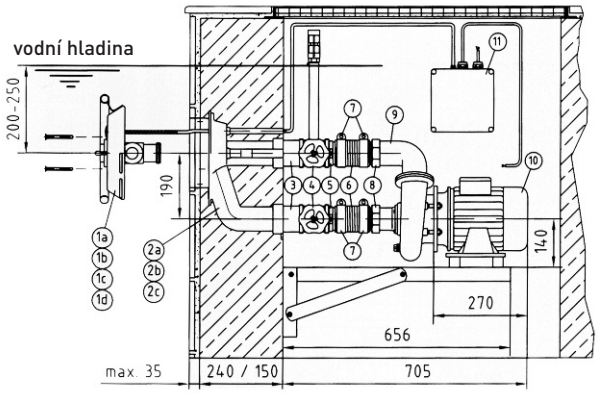

HL7991020

HL7950000

HL7980050

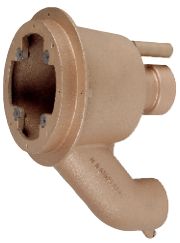

HL7613050

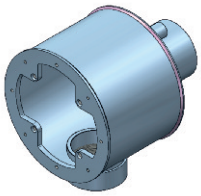

HL7610020

Protiproud Taifun | Counterflow Taifun					cena Kč	€
HL7610020	D	Předmontovaná sestava NEREZ – Taifun Duo Preassembled set STAINLESS STEEL – Taifun Duo	skladem	10,0	20 699,-	
HL7613050	D	Předmontovaná sestava bronz – Taifun Duo Preassembled set bronze – Taifun Duo	skladem	10,0	17 156,-	
HL7640020	D	Druhá část Taifun Duo 63 m³/h, bronz. čerpadlo 2,6 kW, ovládání, propoj. armatury, čelo V4A Assembly part Taifun Duo 63 m³/h, bronze pump 2,6 kW, control box, interconnect. piping, front panel V4A	skladem	25,0	84 180,-	
HL7980050	D	Přírubová sada Taifun Flange set Taifun	skladem	0,80	1 646,-	
HL7991020	D	Madlo Taifun – kulaté Grab rail Taifun – spherical	skladem	1,20	6 083,-	
HL7950000	D	Kulatá zátka NiSn pro fóliové a keramické bazény Spherical cap NiSn for liner and ceramic pools	objednávka	1,00	2 732,-	

Protiproudá zařízení Evolution

jsou vyrobena z bronzového průchodu a nerezového (AISI 316) čela.

Counterflow systems Evolution

are made of bronze housing and stainless steel face.

HL8360020

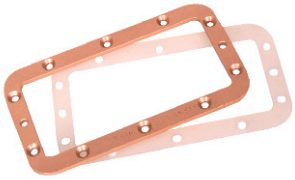

HL8350150

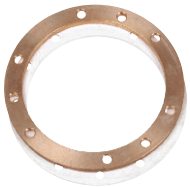

HL8350050

Protiproud Evolution | Counterflow Evolution				KG	cena Kč	€
HL8350050	D	Předmontovaná sestava pro fóliové bazény Evolution Preassembled set for liner pools Evolution	objednávka	40,0	21 985,-	
HL8350250	D	Předmontovaná sestava pro předvyrobevé bazény Evolution Preassembled set for prefabricated pools Evolution	objednávka		30 591,-	
HL8350150	D	Přírubová sada Evolution Flange set Evolution	objednávka	3,00	2 770,-	
HL8360020	D	Domontážní sada Evolution 63 m^3/h, bronz. čerpadlo 2,6 kW, el. ovládání, propoj. armatury, čelo V4A Assembly part Evolution 63 m^3/h, bronze pump 2,6 kW, control box, interconnect. piping, front panel V4A	objednávka	40,0	61 225,-	

Protiproudá zařízení Essence

jsou vyrobena z bronzového průchodu a nerezového (AISI 316) čela.

Counterflow systems Essence

are made of bronze housing and stainless steel face.

HL8380020

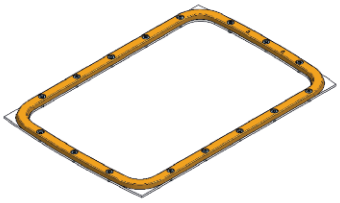

HL8370350

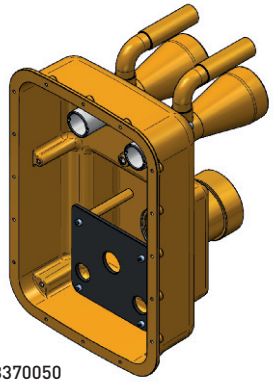

HL8370050

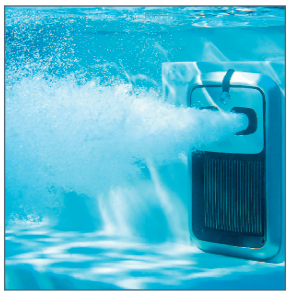

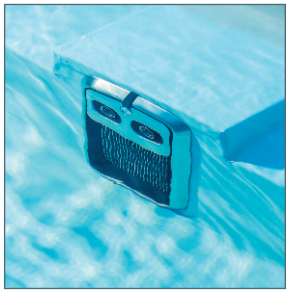

Protiproud Essence | Counterflow Essence				KG	cena Kč	€
HL8370050	D	Předmontovaná sestava Essence Preassembled set Essence	objednávka	15,2	22 199,-	
HL8370350	D	Přírubová sada Essence Flange set Essence	objednávka	0,90	2 925,-	
HL8380020	D	Domontážní sada Essence 63 m^3/h, bronz. čerpadlo 2,6 kW, el. ovládání, propoj. armatury, čelo V4A Assembly part Essence 63 m^3/h, bronze pump 2,6 kW, control box, interconnect. piping, front panel V4A	objednávka	45,0	72 281,-	

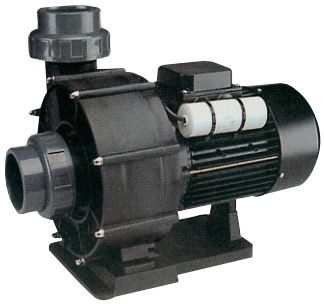

NEW BCC

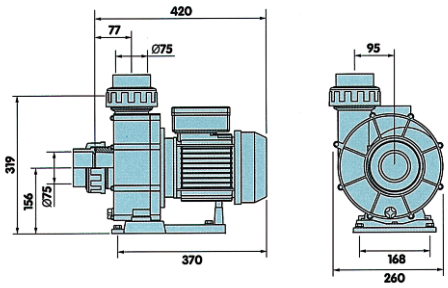

Technická data

- Krytí motoru: IP55
- Otáčky: 2 850 ot./min
- Turbína: plastová
- Max. teplota vody: 40 °C
- Max. tlak: 3 bar
- Hlučnost: 74–79 dB

Technical data

- Protection of engine: IP55
- Revolutions: 2 850 turns/min.
- Impeller: plastic
- Max. temp. of water: 40 °C
- Max. pressure: 3 bar
- Noise level: 74–79 dB

Průtok m³/h | Flow m³/h

	5 m	8 m	10 m	D
New BCC 300M	58	45	13	420
New BCC 300T	58	45	13	420
New BCC 400M	75	55	18	450
New BCC 550M	86	68	19	450

skladem

Čerpadlo New BCC | New BCC pump

			Motor*	Otáčky rpm	Turbína	Sání / Výtlak Inlet / Oulet	Příkon P1 kW Input P1 kW	Výkon P2 kW Output P2 kW	Napětí V Voltage V	m³/h	KG	cena Kč	€
300773	C	New BCC 300M	IE1	2 850	plast	75/75	2,40	1,90	230	58	22,0	16 998,-	
300774	C	New BCC 300T	IE1	2 850	plast	75/75	2,60	2,10	230/400	58	22,0	16 998,-	
300790	C	New BCC 400T	IE1	2 850	plast	75/75	3,50	3,00	230/400	75	25,9	22 128,-	
300791	C	New BCC 550T	IE1	2 850	plast	75/75	4,70	4,10	230/400	86	31,1	23 629,-	

* Motor standardně v provedeni IE1 (IE2 na objednání)

* Standard motor IE1 (IE2 upon order)

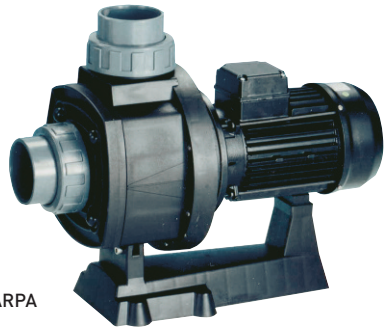

KARPA

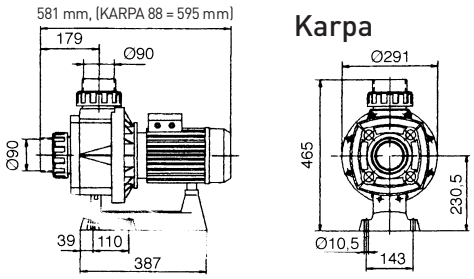

Technická data

- Krytí motoru: IP55
- Otáčky: 2 850 ot./min
- Turbína: plastová
- Max. teplota vody: 50 °C
- Max. tlak: 3 bar

Technical data

- Protection of engine: IP55
- Revolutions: 2 850 turns/min.
- Impeller: plastic
- Max. temp. of water: 50 °C
- Max. pressure: 3 bar

Průtok m³/h | Flow m³/h

	6 m	8 m	10 m	12 m	14 m	16 m	18 m	D
Karpa 250M	54	50	44	39	30			581
Karpa 250T	60	54	44	42	37	20		581
Karpa 300T	78	71	48	54	45	21		581
Karpa 350T	84	76	63	47	27			581
Karpa 450T	84	76	67	58	47	27		581
Karpa 550T	93	85	78	68	59	47	30	595

Čerpadlo Karpa | Karpa pump

			Motor*	Otáčky rpm	Turbína	Sání / Výtlak Inlet / Oulet	Příkon P1 kW Input P1 kW	Výkon P2 kW Output P2 kW	Napětí V Voltage V	m³/h	KG	cena Kč	€
300780	C	Karpa 250M	IE2	2 850	plast	90/90	2,30	1,90	230	44	24,6	22 046,-	
300781	C	Karpa 250T	IE2	2 850	plast	90/90	2,30	1,90	230/400	44	20,8	22 046,-	objednávka
300782	C	Karpa 300T	IE2	2 850	plast	90/90	2,76	2,20	230/400	48	22,2	23 148,-	
300783	C	Karpa 350T	IE2	2 850	plast	90/90	3,26	2,60	230/400	63	25,9	23 699,-	
300784	C	Karpa 450T	IE2	2 850	plast	90/90	4,04	3,35	230/400	67	25,9	24 802,-	skladem
300785	C	Karpa 550T	IE2	2 850	plast	90/90	4,71	4,00	400/690	78	30,6	25 906,-	

* Motor standardně v provedeni IE2 (IE3 na objednání)

* Standard motor IE2 (IE3 upon order)

slaná voda | mořská voda

Tato čerpadla lze použít pro slanou a mořskou vodu.

These pumps are suitable to be used with salt and sea water.

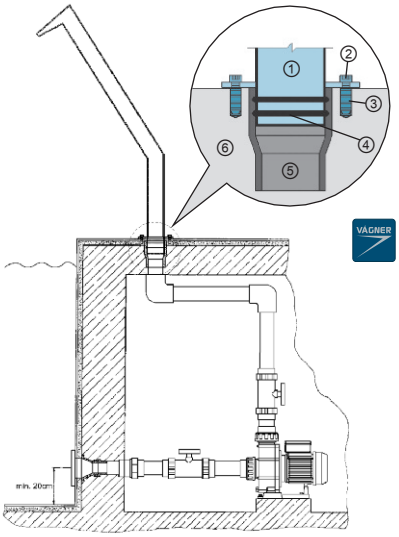

① tělo chrliče – nerez
cascade shower body – st. steel

② A vrut nerez 8 x 100 mm
screw st. steel 8 x 100 mm
B* šroub nerez M8 x 30 mm
screw bolt st. steel M8 x 30 mm

③ A hmoždinka 14 x 75 mm
wall plug 14 x 75 mm
B* kotva nerez 12 x 80 mm
anchor st. steel 12 x 80 mm

④ gumové těsnění (O-kroužek)
rubber gasket (O-ring)

⑤ rychlospojka Ø 63 nebo 75 mm
easy coupler Ø 63 or 75 mm

⑥ beton
concrete

***Pouze na objednání**
***Upon order only**

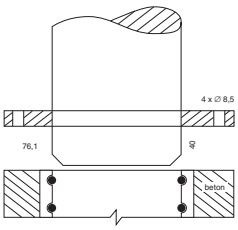

770101

Příslušenství | Accessories				kg	cena Kč	€
770100	B	Rychlospojka k chrličům, Ø 75 mm Cascade Shower rapid coupling, Ø 75 mm		0,20	323,-	
770101	B	Rychlospojka k chrličům, Ø 63 mm Cascade Shower rapid coupling, Ø 63 mm		0,20	305,-	
770102	B	Sada 4 ks šroubů pro uchycení Set of 4 pcs screws for fixing		0,20	736,-	
770103	B	Sada 6 ks šroubů pro uchycení Set of 6 pcs screws for fixing		0,30	1 104,-	
770102A	B	Sada 4 ks chemická kotva pro uchycení Set of 4 pcs chemical anchor for fixing		0,20	1 410,-	
770103A	B	Sada 6 ks chemická kotva pro uchycení Set of 6 pcs chemical anchor for fixing		0,30	2 116,-	

* * *

7705

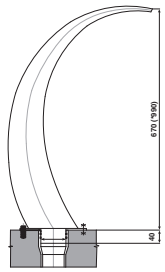

* Rozměr pro Maxi Kobra

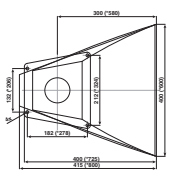

AISI 316
STAINLESS STEEL
N E R E Z

VAGNER POOL

Chrlič | Cascade Shower			Průtok/Flow	kg	cena Kč	€
7705	B	Kobra 400 mm, nerez, připojení 75 mm, povrch zrcadlový lesk, výška 670 mm Cobra 400 mm, st. steel, connection 75 mm, mirror shine surface, high 670 mm	9–32 m³/h	16,0	44 649,-	

Vodní atrakce – chrliče

- Ručně leštěné = vysoká kvalita lesku
- Přesnost a kvalita provedení
- Snadná montáž pomocí připojovací rychlospojky
- Napojení: Ø 75 mm

Water attraction – cascade shower

- Manual polishing = high-quality gloss
- Accuracy and quality of design
- Easy assembly with fast connection
- Connection: Ø 75 mm

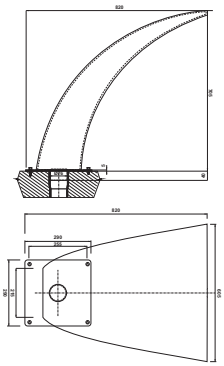

7700177

AISI 316 STAINLESS STEEL NEREZ

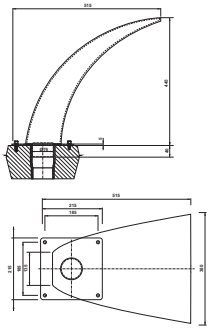

770017

Chrlič | Cascade Shower			Průtok/Flow		KG	cena Kč	€
770017	B	Vlna 380 mm, nerez, připojení 75 mm, povrch lesklý Wave 380 mm, st. steel, connection 75 mm, polished surface	9–32 m³/h	VAGNER, skladem		25 505,-	
7700177	B	Maxi vlna 600 mm, nerez, připojení 75 mm, povrch lesklý Maxi wave 600 mm, st. steel, connection 75 mm, polished surface	9–32 m³/h	VAGNER, skladem	26,0	60 739,-	

77044

7704

AISI 316 STAINLESS STEEL NEREZ

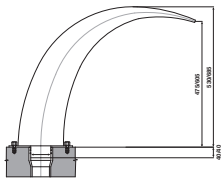
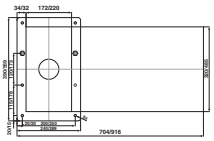

77066

7706

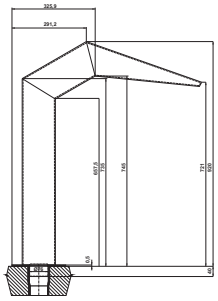
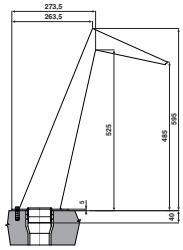
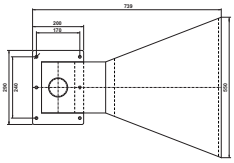
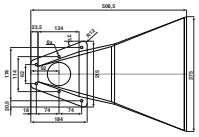

Chrlič | Cascade Shower			Průtok/Flow		KG	cena Kč	€
7704	B	Delfín 320 mm, nerez, připojení 75 mm, povrch zrcadlový lesk Dolphin 320 mm, st. steel, connection 75 mm, mirror shine surface	9–32 m³/h	VAGNER, skladem	21,1	36 618,-	
77044	B	Maxi Delfín 485 mm, nerez, připojení 75 mm, povrch zrcadlový lesk Mxi Dolphin 485 mm, st. steel, connection 75 mm, mirror shine surface	9–32 m³/h	VAGNER, skladem	32,0	85 000,-	
7706	B	Kubista 370 mm, nerez, připojení 75 mm, povrch matný Cubista 370 mm, st. steel, connection 75 mm, mate finish	9–32 m³/h	VAGNER, skladem	15,7	41 767,-	
77066	B	Maxi Kubista 550 mm, nerez, připojení 75 mm, povrch lesklý Maxi Cubista 550 mm, st. steel, connection 75 mm, polished surface	9–32 m³/h	VAGNER, skladem	21,0	71 325,-	

Vodní atrakce – chrliče

- Ručně leštěné = vysoká kvalita lesku
- Přesnost a kvalita provedení
- Snadná montáž pomocí připojovací rychlospojky
- Druhy napojení: Ø 63 mm nebo Ø 75 mm, chrlič do zdi – napojení závitem 2" ex

Water attraction – cascade shower

- Manual polishing = high-quality gloss
- Accuracy and quality of design
- Easy assembly with fast connection
- Connection type: Ø 63 mm or Ø 75 mm Cascade shower for assembly to wall – connection 2" ex

770012 770013 770004 770015 770016 770014

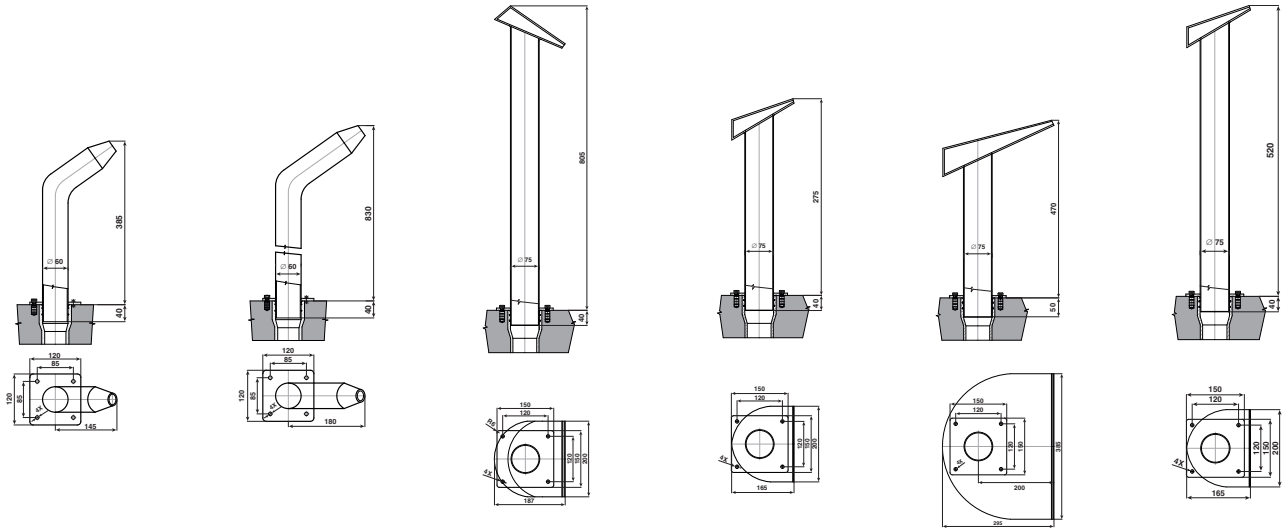

Chrlič | Cascade Shower			Průtok/Flow		KG	cena Kč	€
770004	B	Půlměsíc vysoký, š 200 mm, proud vody dolu, připojení 75 mm, lesk Tall halfmoon, w 200 mm, flow of water down, connection 75 mm, polished surface	9–24 m³/h	VAGNER, skladem	6,40	16 562,-	
770012	B	Píšťala nízká, D 25 mm, proud vody nahoru, připojení 63 mm, lesk Short pipe, D 25 mm, flow of water up, connection 63 mm, polished surface	6–9 m³/h	VAGNER, skladem	3,20	12 894,-	
770013	B	Píšťala vysoká, D 25 mm, proud vody nahoru, připojení 63 mm, lesk Tall pipe, D 25 mm, flow of water up, connection 63 mm, polished surface	6–9 m³/h	VAGNER, skladem	4,20	14 719,-	
770014	B	Půlměsíc vysoký, š 200 mm, proud vody nahoru, připojení 75 mm, lesk Tall halfmoon, w 200 mm, flow of water up, connection 75 mm, polished surface	6–16 m³/h	VAGNER, skladem	5,50	16 402,-	
770015	B	Půlměsíc nízký, š 250 mm, proud vody nahoru, připojení 75 mm, lesk Short halfmoon, w 250 mm, flow of water up, connection 75 mm, polished surface	6–16 m³/h	VAGNER, skladem	4,50	15 090,-	
770016	B	Půlměsíc široký, š 380 mm, proud vody nahoru, připojení 75 mm, lesk Wide halfmoon, w 380 mm, flow of water up, connection 75 mm, polished surface	9–24 m³/h	VAGNER, skladem	10,8	18 697,-	

7710

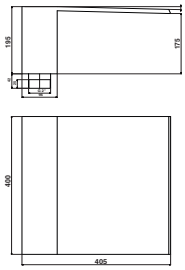

Chrlič pro instalaci do zdi | Cascade Shower for assembly to a wall			Průtok/Flow		KG	cena Kč	€
7710	B	šířka chrliče 400 mm, nerez, připojení 2", povrch lesklý width of cascade shower 400 mm, connection 2", polished surface	9–24 m³/h	VAGNER, skladem	13,4	17 483,-	

7708

7709

AISI 316
STAINLESS STEEL
N E R E Z

VAGNER POOL

7711

7712

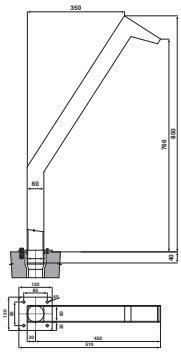

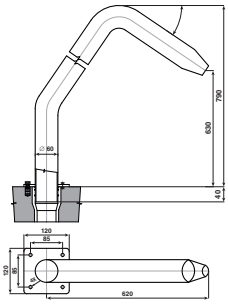

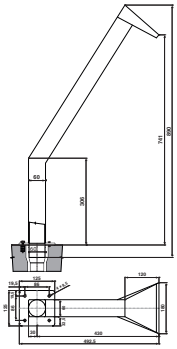

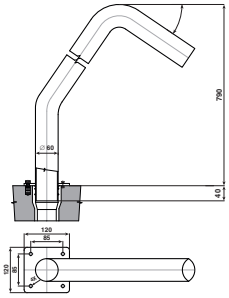

Chrlič | Cascade Shower			Průtok/Flow		KG	cena Kč	€
7708	B	Žirafa 55 mm, nerez, připojení 63 mm, povrch matný Giraffe 55 mm, st. steel, connection 63 mm, mate finish	6–16 m³/h	VAGNER, skladem	7,20	17 193,-	
77081	B	Žirafa 55 mm, nerez, připojení 63 mm, povrch lesklý Giraffe 55 mm, st. steel, connection 63 mm, polished surface	6–16 m³/h	VAGNER, skladem	7,20	17 193,-	
7709	B	Saxofon D 25 mm, nerez, připojení 63 mm, povrch lesklý Saxofon D 25 mm, st. steel, connection 63 mm, polished surface	6–16 m³/h	VAGNER, skladem	5,70	19 329,-	
7711	B	Kačer 400 mm, nerez, připojení 63 mm, povrch zrcadlový lesk Duck 400 mm, st. steel, connection 63 mm, mirror shine surface	6–16 m³/h	VAGNER, skladem	7,50	18 258,-	
7712	B	Saxofon sprcha 7 x D 7 mm, nerez, připojení 63 mm, povrch lesklý Saxofon shower 7 x D 7 mm, st. steel, connection 63 mm, polished surface	6–16 m³/h	VAGNER, skladem	5,70	19 964,-	

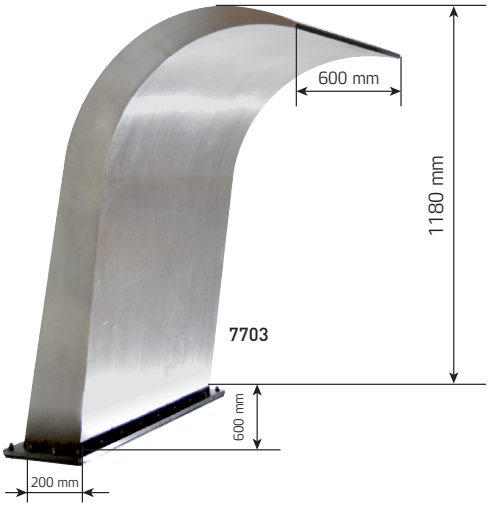

AISI 304
STAINLESS STEEL
N E R E Z

Chrlič | Cascade Shower			KG	cena Kč	€
770037	B	Nerez chrlič, připojení 75 mm, matný, materiál AISI 304 Stainless steel cascade shower, connection 75 mm, matte surface, material AISI 304	dopredej	82 650,-	

Další informace a ceny na vyžádání.

Please, ask for more information about these goods and prices.

MAGICSTREAM PAPRSEK | MAGICSTREAM LAMINAR

Barevný vodní paprsek Magicstream™

Vodní Paprsky Magicstream™ vytváří zcela jasné jednolité ustálené laminární proudění. Tyto paprsky jsou v noci barevně prosvíceny zářivým LED světlem. Mohou tryskat buďto z hrany bazénu nebo z jeho okolí.

- Vodní paprsky mohou dosahovat až dvoumetrové výšky, čímž vytváří až 2,5 m dlouhý oblouk do vašeho bazénu
- Trysky jsou instalovány v rovině s povrchem, tudíž nevytváří nebezpečné ostré hrany
- Noční barevné efekty: Paprsek má možnost mít jednu stálou barvu po celou dobu svícení či procházet celou škálou barev
- Vodní proud je snadno nastavitelný – můžete si zvolit výšku a směr
- Montáž Barevného vodního paprsku Magicstream™ je velmi jednoduchá. Vše je již zkompletované včetně LED světla. Zapotřebí jsou pouze instalatérské práce a přívodu 12V transformátoru.
- Kompatibilní s IntelliBrite®

Magicstream™ Laminar

Magicstream™ Laminar creates totally clear, uniform arcs of moving water that originate from either your pool deck or surrounding landscape. At night, these translucent streams are brilliantly coloured with LED light source.

- Water arcs can reach up to 2meters high and project out 2,5meters into your pool.
- Installation is made flush to your deck or other surface: no unsightly or unsafe edges
- Nighttime colour effects: ability to hold on a steady colour or scroll through a range of colours
- Water streams easily adjusted in two ways; vertically and left and right direction
- Magicstream™ Laminars come fully assembled and ready to install. To create spectacular nighttime effects, a LED light engine is included Simply add plumbing and a 12V pool transformer to provide power
- Light synchronization to IntelliBrite®

Technické informace | Technical information			
Údaje o výkonu / Performance data	1,4 m³/h	1,7 m³/h	1,9 m³/h
Vstupní tlak (bar) / Inlet pressure (bar)	0,17	0,24	0,31
Výška proudu (m) / Height of Jet (m)	1,5	1,8	2,1

Barevný vodní paprsek Magicstream™ | Magicstream™ Laminar			Zdroj světla W Light source W	Šířka cm Width box cm	Výška cm Height box cm		KG	cena Kč	€
85580001T	B	Magicstream Laminar LED 12 V TAN	13	44	57	sklíčidlo	3,3	28 818,-	

Ovládání světel Magistream

- Kompaktní modul s jednoduchou instalací na DIN lištu rozvaděče
- Dálkové ovládání – dosah až 30 m
- Kompatibilní se systémem ControlPro i Magicstream
- Volba 5 barev nebo 7 světelných módů
- Informace o zvolené barvě nebo módu na displeji modulu

Light controller Magicstream

- Compact module, easy to install on a DIN rail in existing electric panel
- Remote Control with up to 30 m range
- Compatible with ControlPro and Magicstream system
- Selection of 5 fixed colors and 7 light shows
- Fixed color or light show numbers appears on the display

Control Brite | Control Brite			KG	cena Kč	€
85CTRB1010	D	Control Brite – ovládání světel Control Brite – lights controler	0,3	4 728,-	